Cadre encastré, pour cuvettes murales

Code produit: CST_WC01
EAN: 5908212086582
Couleur: nero
Garantie [années]: 10

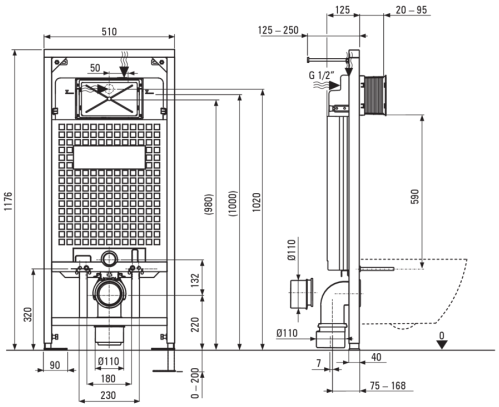

Cadre encastré

Largeur [mm]	510
Hauteur [mm]	1176
Profondeur [mm]	125

Caractéristiques:

- Kit de montage mural Easy Lock - installation plus rapide et plus facile, réglages précis
- Double bouton, permettant de régler la quantité d'eau utilisée pour le rinçage
- Possibilité d'installation facile en construction légère ou devant un mur porteur
- Montage angulaire innovant sur le réservoir - installation plus facile et plus rapide
- Trous de fixation - options d'installation universelles
- Nouvelle valve de remplissage fiable - silencieuse, rapide et extrêmement durable
- Installation plus pratique de la cuvette des toilettes
- Nouvelles charnières pour réservoirs avec isolation bi-composant
- Agent de nettoyage dédié, sans danger pour les surfaces nettoyées