SILIA

Robinet de bain, 4 trous

Code produit: BQS_F18P
EAN: 5907650827016
Couleur: acie inoxable brossé
Garantie [années]: 7

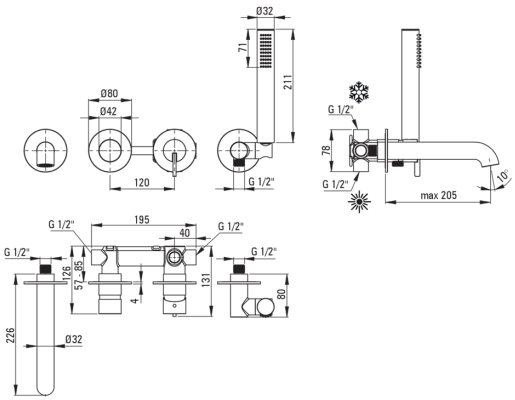

Mitigeur	
Finition	acier
Matériel	cuivre
Type de mitigeur	mono-manche, mixer
Méthode de montage	encastré
Groupe acoustique [db]	I (x ≤ 20)
Cartouche mélangeur	
Taille de la cartouche en céramique	35 mm
Becs	
Matériel	cuivre
Commutateur de fonction	
Type de commutateur	type de clic mécanique
Aérateurs	
Type d'aérateur	plat, mobile, silicone
Taille de l'aérateur	M24
Flexibles	
Longueur [mm]	1500
Type de tresse	n'est pas applicable
Anti-torsion	1
Douchettes à main	
Nombre de fonctions	1
Anti-calcaire	Oui
Caractéristiques supplémentaires	cool-out

Caractéristiques:

- Forme noble et simplicité intemporelle
- Commutateur de fonction de clic mécanique en céramique
- Revêtement en acier brossé innovant et facile à entretenir
- L'installation encastrée assure l'esthétique de la salle de bain
- Angle du casque réglable
- Le corps du mitigeur est en cuivre de la plus haute qualité
- Oreillette avec fonction anticalcaire
- Système anti-torsion, empêchant le tuyau de se tordre
- Embouts de tuyau durables en laiton
- Aérateur en silicone pour une élimination facile du calcaire
- Seuls les meilleurs matériaux, dont la qualité a été confirmée par des tests en laboratoire
- Douchette rafraîchissante
- L'offre comprend un produit de nettoyage pour les luminaires de toutes les couleurs