TEMISTO

Robinet de bain, 4 trous

Code produit: BQT_014D
EAN: 5908212075951
Couleur: chrome
Garantie [années]: 7

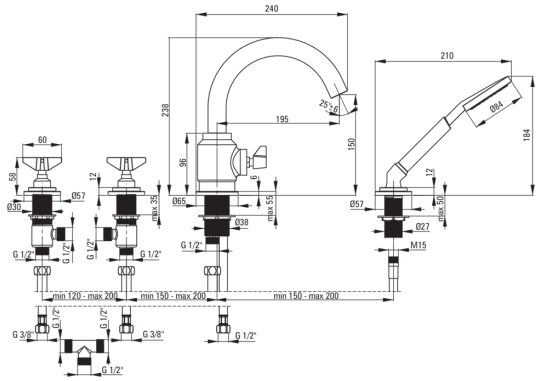

Mitigeur	
Finition	chrome
Matériel	cuivre
Type de mitigeur	à deux poignées
Méthode de montage	debout
Groupe acoustique [db]	I (x ≤ 20)
Cartouche mélangeur	
Taille de la cartouche en céramique	1/2"
Becs	
Type de bec	fixe
La distance de bec de robinet [mm]	195
Matériel	acie inoxable inoxydable
Commutateur de fonction	
Type de commutateur	céramique mécanique
Aérateurs	
Type d'aérateur	mobile
Taille de l'aérateur	M24
Flexibles de raccordement	
Longueur [mm]	450
Fil d'installation	3/8"
Fil de connexion	M8
Flexibles	
Longueur [mm]	1500
Type de tresse	double tressé
Anti-torsion	1
Douchettes à main	
Nombre de fonctions	1
Anti-calcaire	Oui

Caractéristiques:

- Un design qui relie le passé au futur
- Éléments fabriqués à la main
- Commutateur de fonction en céramique
- Le corps du mitigeur est en cuivre de la plus haute qualité
- Le mitigeur est équipé d'un aérateur de jet
- Un aérateur mobile permet de diriger le jet d'eau
- Le manchon de montage facilite l'installation du mitigeur
- Tuyaux de raccordement de 45 cm inclus
- Système anti-torsion, empêchant le tuyau de se tordre
- Seuls les meilleurs matériaux, dont la qualité a été confirmée par des tests en laboratoire
- Oreillette avec fonction anticalcaire
- Embouts de tuyau durables en laiton
- L'offre comprend un produit de nettoyage pour les luminaires de toutes les couleurs