BORO

Colonne de douche, 3 fonctions - avec mitigeur

Code produit: NER_N1RK
EAN: 5908212097663
Finir: nero
Garantie [ans]: 5

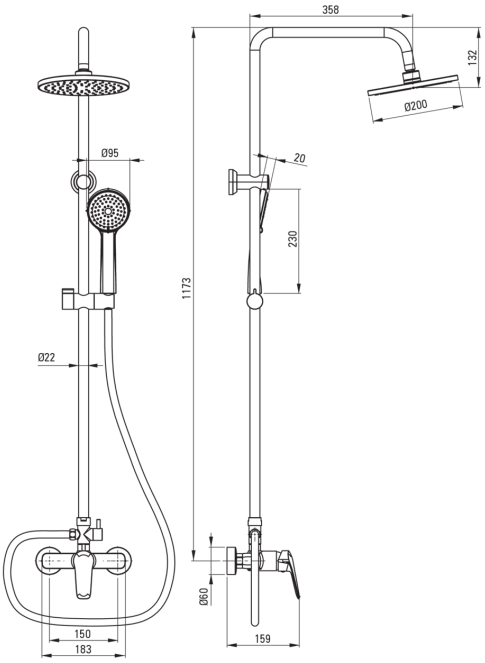

Mitigeur

Type de mitigeur	monocommande, mixer

flexibles

Longueur [mm]	1500
Matériau de la tresse	PVC
Type de tresse	

la barre

Matériel	acie inoxydable
Espacement réglable	oui

Pommeau de douche

Forme	rond
Matériel	ABS
Anti-calcaire	oui
Types de flux	pluie de douche
Diamètre [mm]	200
Nombre de fonctions	1

Colonnes de douche

Finition	nero
mitigeur	oui
Classe de débit [l/min]	7.2≤ Z <12 (7.2 - 11.9)

douchettes à main

Anti-calcaire	oui
Types de flux	pluie de douche, hydromassage, mixer
Nombre de fonctions	3

Caractéristiques:

- Agent de nettoyage dédié, sans danger pour les surfaces nettoyées
- Revêtement Nero innovant, durable et facile à nettoyer
- Espacement réglable des fixations, pour une installation facile de la barre sur les trous
- Système anti-calcaire pour une élimination facile du calcaire
- Pommeau (de douche) anticalcaire
- Classe de débit Z (4-9 l/min) permettant une réduction de la consommation d'eau