VITAL

cuvette des toilettes, avec un cache de toilet, pour les personnes à mobilité réduite

Code produit: CDVD6WPW
EAN: 5907650820444
Finir: blanc
Garantie [ans]: 10

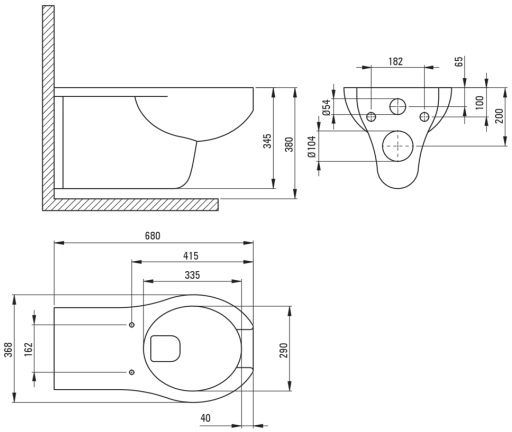

Tolerancja wymiarów ±5% dla wartości do 200 mm i ±3% dla wartości powyżej 200 mm
All dimensions in mm tolerance ±5% for below 200 mm and ±3% for above 200 mm

cache de toilette WC

Finition	blanc
Matériel	duroplast
Largeur [mm]	375
Longueur [mm]	445
Antibactérien	oui
Plateau à dégagement rapide	oui
cache de toilette à fermeture amortie	oui

cuvette des toilettes

Type	suspendu
Finition	blanc
Matériel	céramique
Hauteur [mm]	380
Largeur [mm]	368
Longueur [mm]	680
Type de collier	collier
Fixations cachées	oui
le cache de toilette	inclus
Caractéristiques supplémentaires	le cache de toilette inclus
Espacement des trous de montage/ Axe [mm]	180

Caractéristiques:

- Agent de nettoyage dédié, sans danger pour les surfaces nettoyées
- Soft-close toilet seat included
- La céramique dure et durable ne perd pas ses propriétés avec une longue utilisation
- Revêtement antibactérien, empêchant la croissance de micro-organismes
- Certificat hygiénique de l'Institut National d'Hygiène confirmant la conformité du produit