ERIDAN

Évier en granit, 1 bac

Code produit: ZQE_G104
EAN: 5908212084397
Finir: graphite métallique
Garantie [ans]: 18

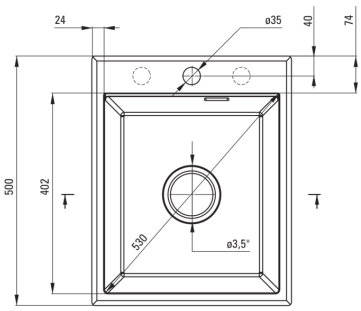

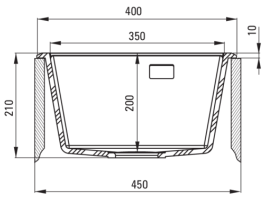

évier

Finition	graphite métallique
Matériel	granit
Hauteur [mm]	210
Largeur [mm]	500
Type de pose	encastré, sous le comptoir
Longueur [mm]	400
Nombre de bols	1
Type de surface	tapis
Diamètre de drain	3.5"
Nombre de trous finis	1
Profondeur du bol [mm]	200
équipé d'accessoires	oui
Nombre de trous fraisés	2
Largeur minimale de l'armoire [mm]	450
Découpe dans le plan de travail (encastré) - largeur [mm]	480
Découpe dans le plan de travail (encastré) - longueur [mm]	380

Trousse de déchets

Finition	nero
Type de bouchon	automatique, avec bouton
Siphon peu encombrant Space-Saver	oui
Possibilité de brancher un lave-vaisselle/lave-linge	oui

Caractéristiques:

- Agent de nettoyage dédié, sans danger pour les surfaces nettoyées
- Le plus long, 18 ans de garantie
- Propriétés du granit Deante : résistance aux chocs, haute température, décoloration, choc
- L'évier est équipé de robinetterie avec raccordement au lave-vaisselle
- La finition enrichie en ions d'argent ajoute des propriétés antiseptiques
- Trous fraisés supplémentaires pour le montage d'un distributeur ou d'autres accessoires
- Siphon peu encombrant qui facilite par ex. tri des déchets
- Matériel uniformément coloré dans la masse
- Bouchon automatique commandé par le bouton Click
- Collection Deante Design Studio
- Les propriétés hydrophobes repoussent les molécules d'eau